Este diseño es propiedad de GENEBRE, S.A. y esta prohibida su reproduccion total o parcial asi como la entrega a terceras, sin su expresa autorizacion. GENEBRE, S.A. se reserva la posibilidad de emprender acciones judiciales cuando sean vulnerados sus derechos.

This desing is property of GENEBRE, S.A. the total or partial reproduction and delivery to third parties without its authoritation is prohibited. GENEBRE, S.A. reserves the possibility to undertake judicial actions in case its rights are violated.

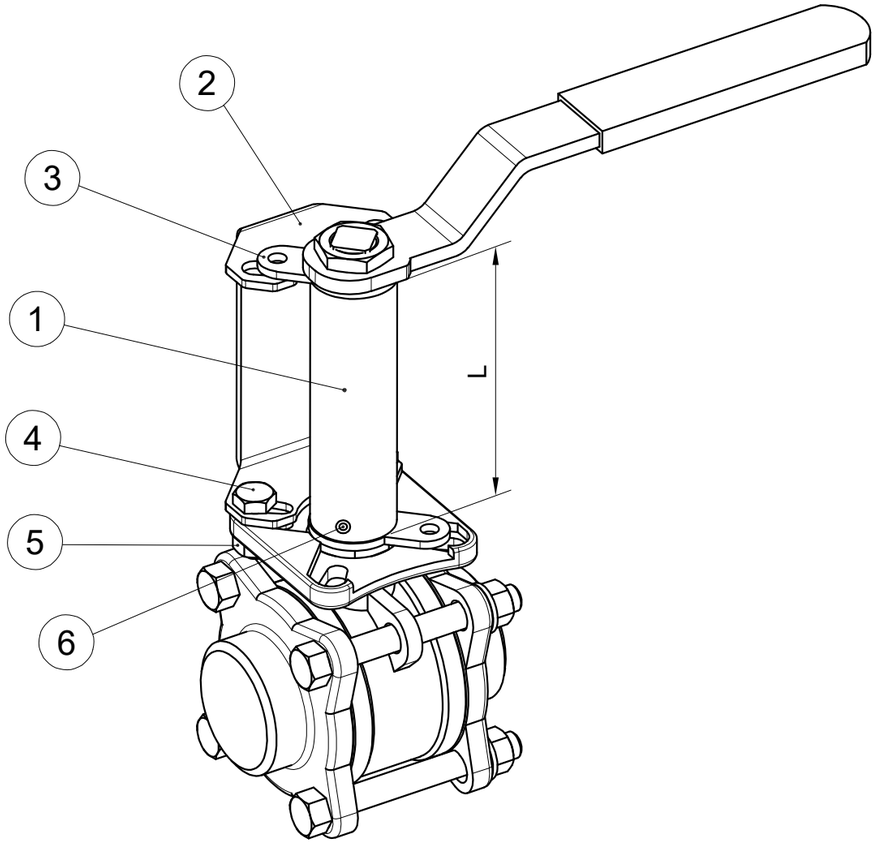

* EN VÁLVULAS ROSCAR-SOLDAR

* *ON THREADED-WELDING VALVES*

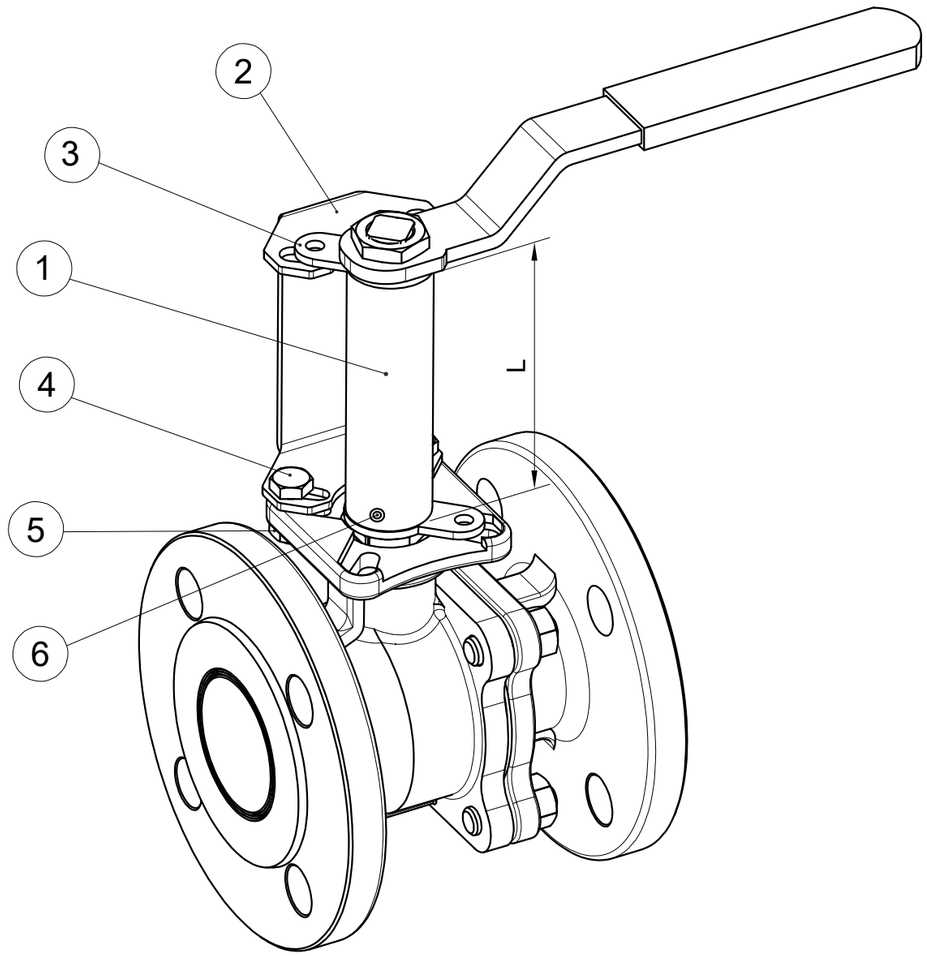

* EN VÁLVULAS BRIDADAS

* *ON FLANGED VALVES*

Válvulas roscar – soldar / *Threaded – welded valves*			
Ref.		ART. 2015-2025-2026-2027	ART. 2040-2041
L=50 mm	L=100 mm		
5332 09 050	5332 09 100	1/4" - 1/2"	1/4" - 1/2"
5332 11 050	5332 11 100	3/4" - 1"	3/4" - 1"
5332 14 050	5332 14 100	1 1/4" - 2"	1 1/4" - 2"
5332 17 050	5332 17 100	2 1/2" - 4"	.....
5332 20 050	5332 20 100	.....	2 1/2"

Válvulas bridadas / *Flanged valves*					
Ref.		ART. 2118-2119	ART. 2526A-2528-2528A-2529	ART. 2525	ART. 2540E-2541E-2544-2545
L=50 mm	L=100 mm				
5332 09 050	5332 09 100	1/2" - 3/4"	1/2" - 3/4"	1/2" - 3/4"	.....
5332 11 050	5332 11 100	1" - 1 1/4"	1"	1" - 1 1/4"	1"
5332 14 050	5332 14 100	1 1/2" - 2"	1 1/4" - 2"	1 1/2" - 2"	1 1/4" - 2"
5332 15 050	5332 15 100	.....	.....	2 1/2" - 4"	.....
5332 17 050	5332 17 100	.....	2 1/2" - 4"	.....	.....
5332 20 050	5332 20 100	2 1/2" - 4"	.....	.....	2 1/2" - 4"

Pieza N	Denominación	Material
6	PIN DIN914 (x2)	1.4301 (AISI304)
5	NUT DIN934 (x2)	1.4301 (AISI304)
4	SCREW DIN933 (x2)	1.4301 (AISI304)
3	STOPPER	1.4301 (AISI304)
2	SUPPORT	1.4301 (AISI304)
1	STEM	1.4301 (AISI304)

REF.	DESCRIPCION	Fecha Firma
a	Added valves	Apr-22 Canal

MODIFICACIONES

	Fecha	Nombre
Escala: Scale:	Peso g. Weight	
Dibujado	MAY-20	CANAL
Revisado	MAY-20	MARTINEZ

Denominacion: EXTENSOR VÁLVULA MANUAL CON SISTEMA DE BLOQUEO

Name: EXTENSION FOR MANUAL VALVE WITH LOCKING SYSTEM

Referencia:

Reference: 5332

Sustituye a:

Sustituido por: